Verankerungstechnik im Aufzugsbau

Interlift 2015

15. Oktober 2015

Benjamin Gottschalk

Anwendungs-Berater – Key Application Manager
Aufzugsbau - Lifts And Elevators

JORDAHL®
anchored in quality

Jordahl Erfinder der Ankerschiene

- Gründer der Firma Deutsche Kahneisen GmbH im Jahr 1907 in Berlin
- Erfinder der Ankerschiene im Jahr 1913

KAISERLICHES PATENTAMT.

AUSGEGEBEN DEN 29. JUNI 1916.

PATENTSCHRIFT

— № 292751 —

KLASSE 37b. GRUPPE 5.

ANDERS JORDAHL IN BERLIN.

Geschlitztes hohles Bewehrungseisen für Eisenbetonbauten zur Aufnahme von Befestigungsbolzen für Lagerböcke u. dgl.

Patentiert im Deutschen Reiche vom 11. Dezember 1913 ab.

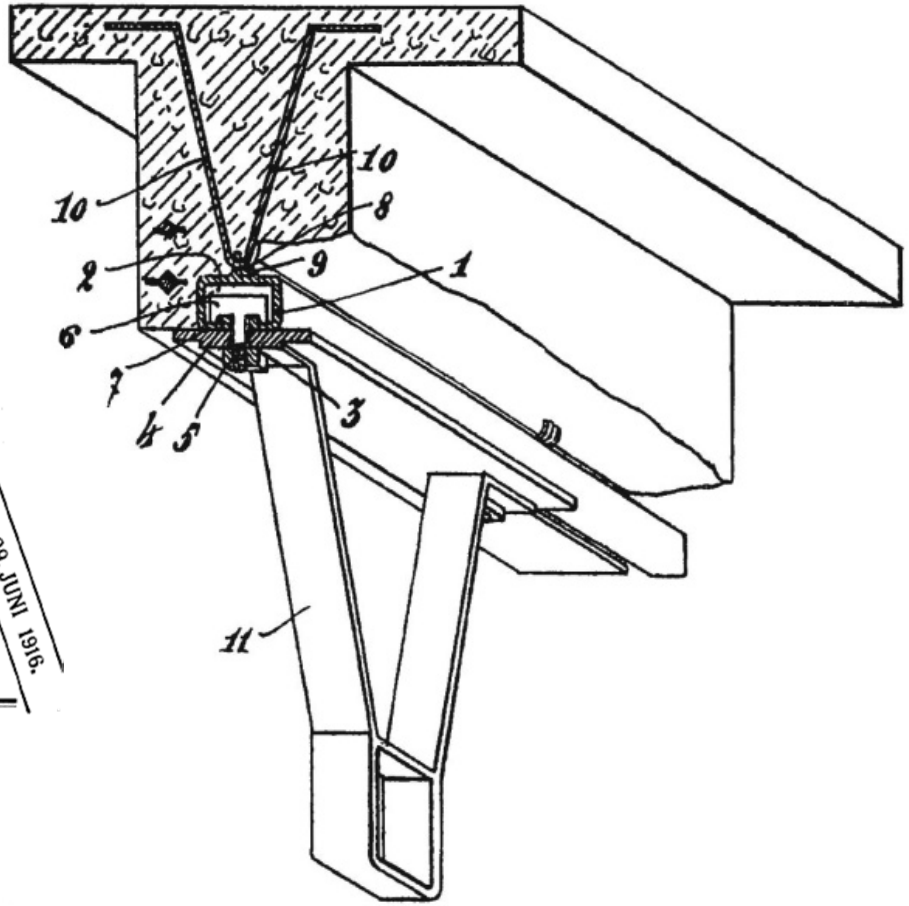

JORDAHL®
anchored in quality

Geschichte

Julius Kahn Berlin, Unter den Linden / Ecke Friedrichstraße, 1907

Deutsche Kahneisen Gesellschaft, Nobelstraße 51–55 in Berlin-Neukölln, today

JORDAHL®
anchored in quality

Heute

JORDAHL GmbH

Hauptsitz in Berlin

Produktion
in Trebbin

JORDAHL®
anchored in quality

Jordahl: Geprüfte Sicherheit / Zertifizierte Qualität

CE
0914

Deutsche Kahneisen Gesellschaft mbH
Nobelstr. 51
12057 Berlin

11

0914-CPD-006

ETA-09/0338
JORDAHL®
Ankerschiene JTA;
Schrauben JA, JB, JC, JD, JUD, JE, JH, JUH

JORDAHL - Ankerschienen JTA/JTA-R
JORDAHL GmbH
Bauaufsichtliche Zulassung
Nr. Z-21.4-151
SLV Berlin-Brandenburg

JORDAHL - Ankerschienen JXA
JORDAHL GmbH
Bauaufsichtliche Zulassung
Nr. Z-21.4-1690
SLV Berlin-Brandenburg

TÜV SÜD
GS geprüfte Sicherheit

RAL GÜTEZEICHEN
Verankerungs- und Bewehrungstechniken
RAL-GZ 658/1
für die Produkttypen: Kalt- und warmgewalzte C-förmige Ankerschienen mit glatten Lippen und zugehörigen JORDAHL® Spezialschrauben
JORDAHL® Ankerschienen JTA W und K

CE

AKTIVES MITGLIED IM VBBF
Verein zur Förderung und Entwicklung der Befestigungs-, Bewehrungs- und Fassadentechnik e.V.

Zertifikat
Prüfungsnorm ISO 9001:2008
Zertifikat-Registrier-Nr. 01 100 005218
TÜV Rheinland Cert GmbH bescheinigt:
Zertifikatsinhaber: JORDAHL®

TÜV CERT
ZERTIFIKAT

JORDAHL® anchored in quality

Ankerschienen Anwendung

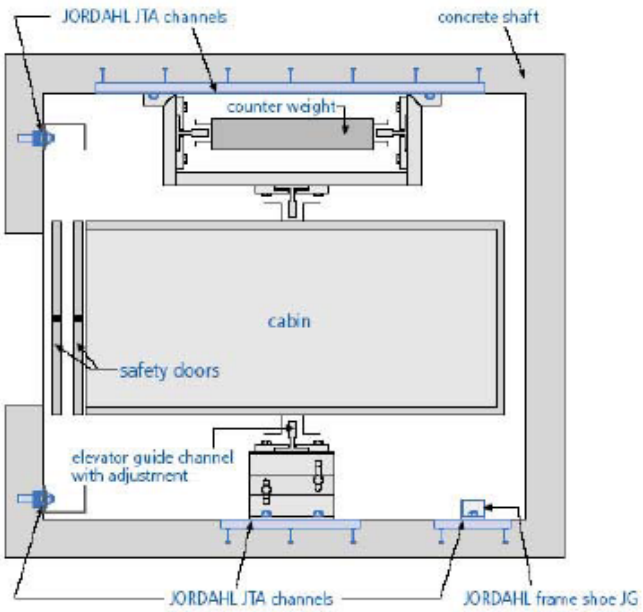

JORDAHL®
anchored in quality

Montageschienen Anwendung

Aufzugsschacht aus einer Stahlkonstruktion:
Aufgeschweißte Montageschienen

JORDAHL®
anchored in quality

Produkt Übersicht - Montageschienen

Sämtliche Profilgrößen der Ankerschienen auch als Montageschienen verfügbar.
Aufgrund des warmgewalzten Herstellungsprozesses auch für dynamische Lasten.
Sehr gute Eigenschaften für das Schweißen.
Auch als Lochschienen

JORDAHL®
anchored in quality

Produkt Übersicht - Ankerschienen

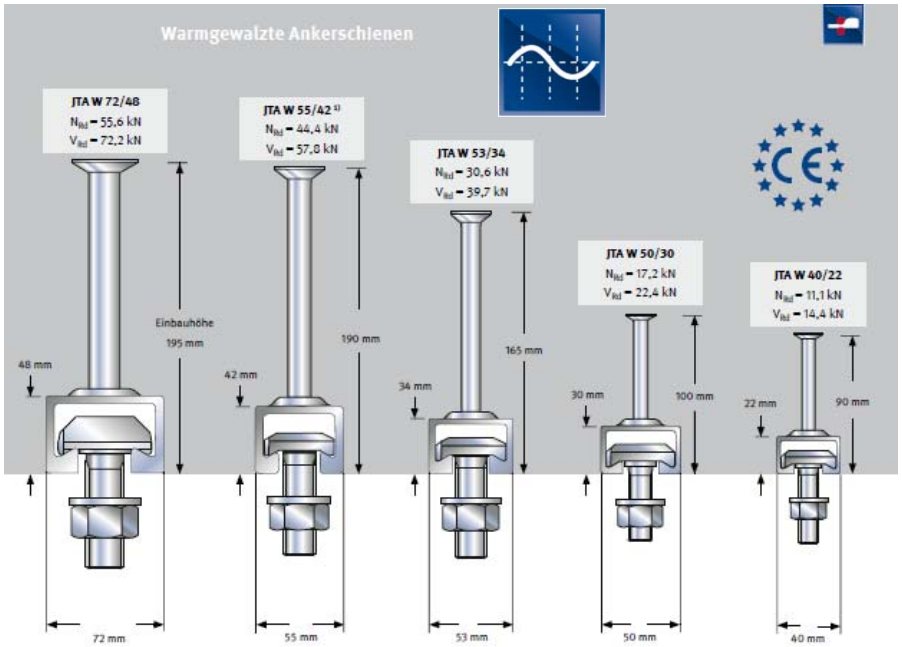

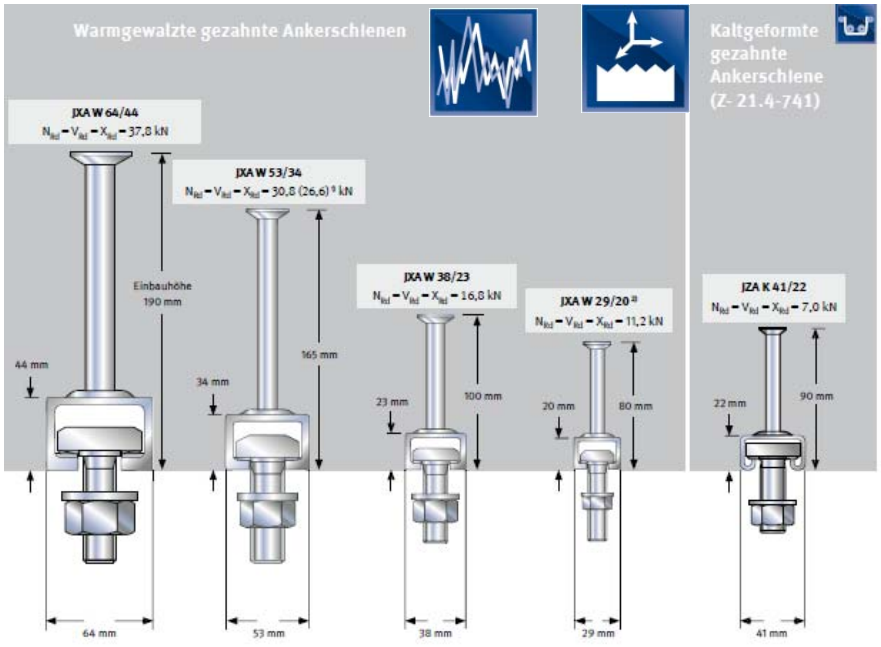

Schrauben

JA	JB	JB	JB	JC
M 20 M 24 M 27 M 30	M 16 M 20 M 24 5)	M 10 M 12 M 16 M 20	M 10 M 12 M 16 M 20	M 10 M 12 M 16

Zahnschrauben

JXE	JXB	JXH	JXD	JZS
M 20 M 24	M 16 M 20	M 12 M 16	M 10 M 12	M 12 M 16

Material and design of profile
- Hot-dip galvanised steel (HDG)
- Stainless steel (A4)
- Standard filler polyethylene (PE) or polystyrene (PS)

Material and design of bolts
- Electro-zinc plated (ZP) or hot-dip galvanised steel (HDG)
- Stainless steel

JORDAHL®
anchored in quality

Typische Größen für die Anwendung im Aufzugsschacht

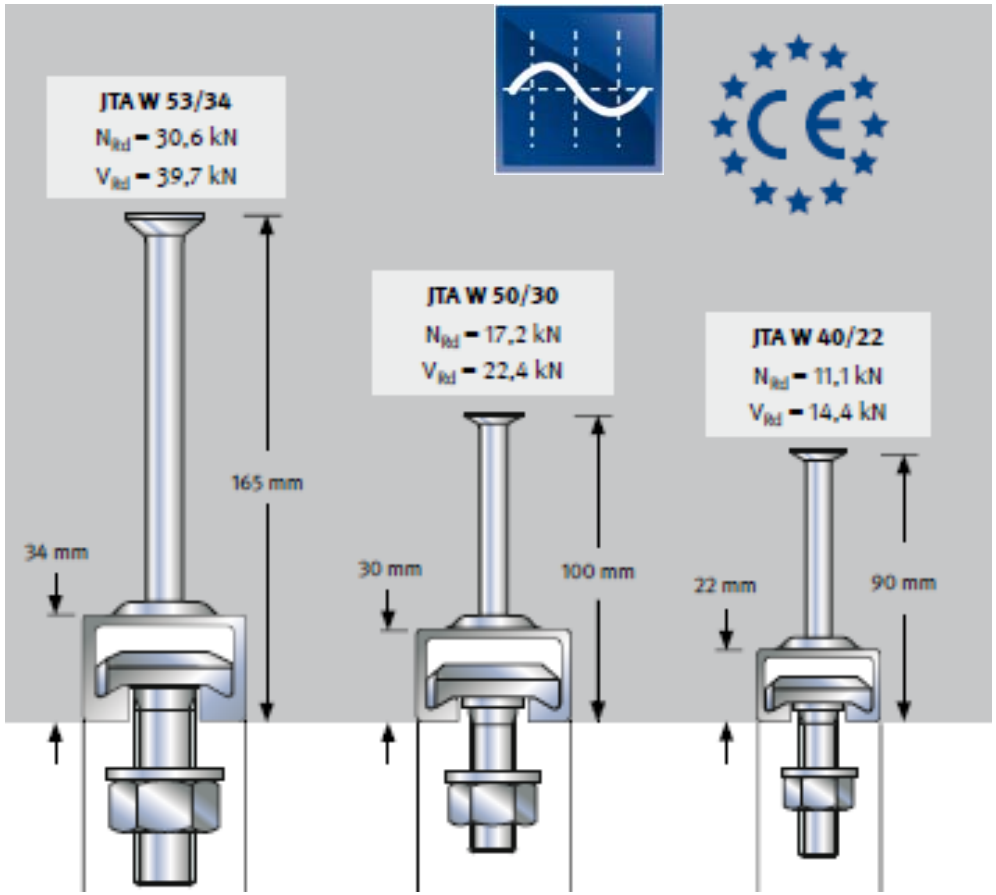

JORDAHL®
anchored in quality

Vorteile von Warmgewalzten Profilen

Lasten in Schienenlängsrichtung:

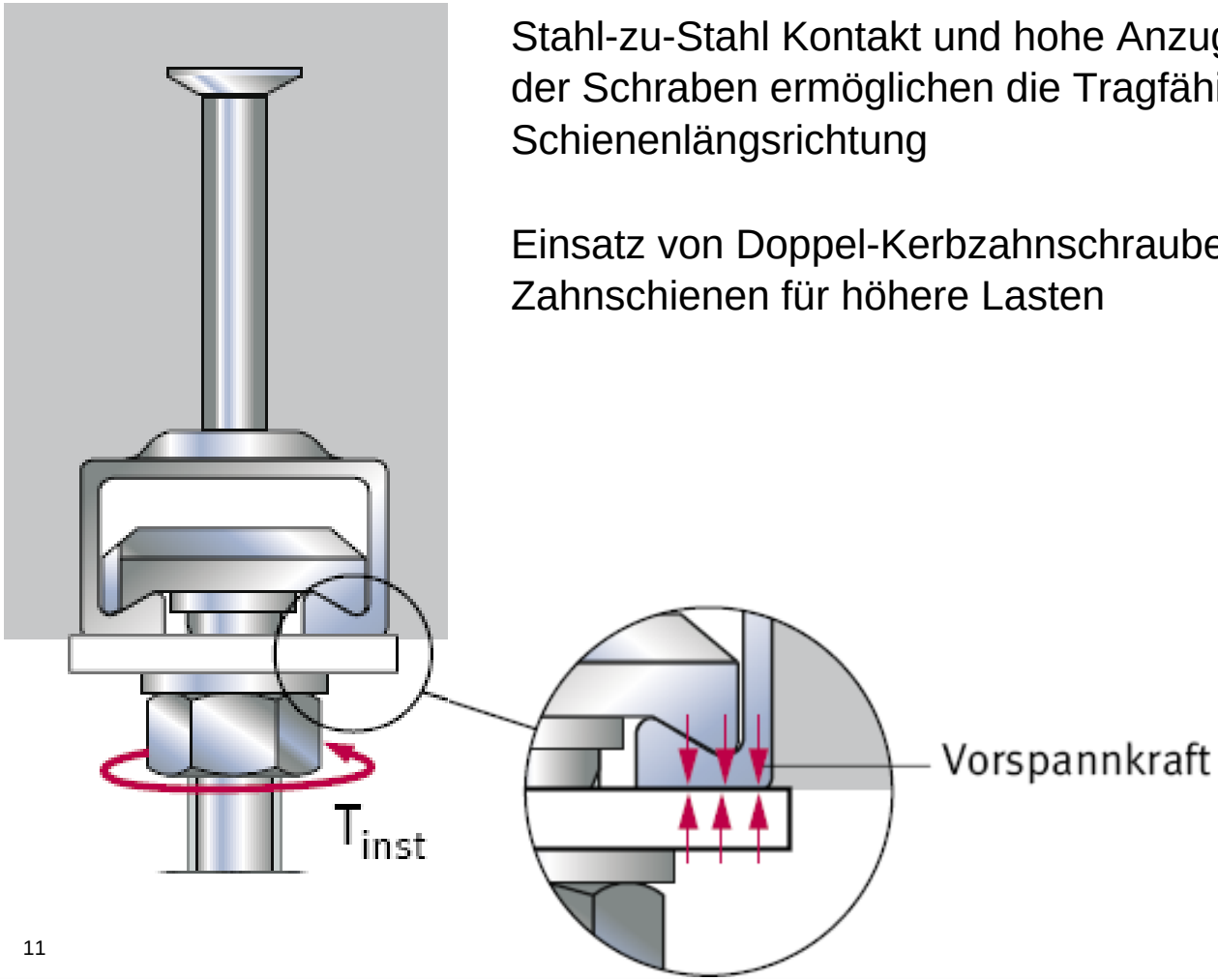

Stahl-zu-Stahl Kontakt und hohe Anzugsdrehmeomente der Schraben ermöglichen die Tragfähigkeit in Schienenlängsrichtung

Einsatz von Doppel-Kerbzahnschrauben oder Zahnschienen für höhere Lasten

JORDAHL® anchored in quality

Vorteile von Warmgewalzten Profilen

Lasten in Schienenlängsrichtung:

Warmgewalzte Profile

- Für hohe Vorspannkraft
- Für den Einsatz von Doppel-Kerbzahnschrauben
- Dynamische-, wechselartige-, oder Schock-Lasten

- Für geschweißte Konstruktionen
  Bsp.: Aufgeschweißte Montageschienen

JORDAHL® anchored in quality

Vorteile von Warmgewalzten Profilen

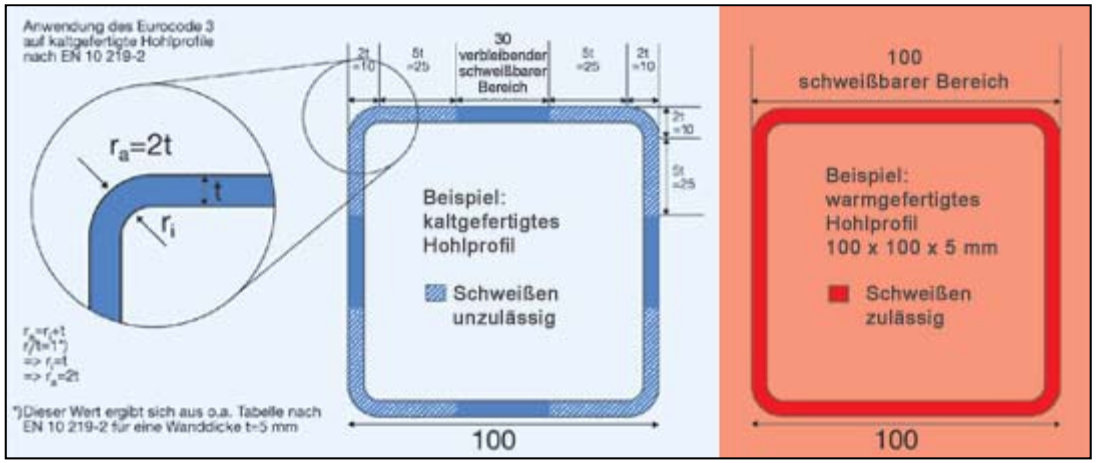

JORDAHL®
anchored in quality

http://portal.stahlbauforum.de/news/2005/10/PresseVM.php?we_lv_start_selmenue=6

Gerüstschuhe Anwendung

Aufzugsschacht aus Mauerwerk:

JORDAHL®
anchored in quality

Produkt Übersicht - Gerüstschuhe

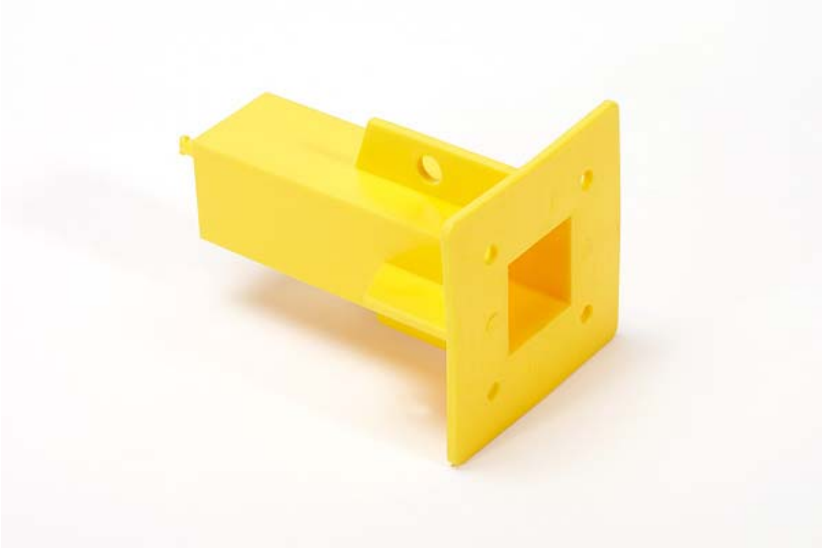

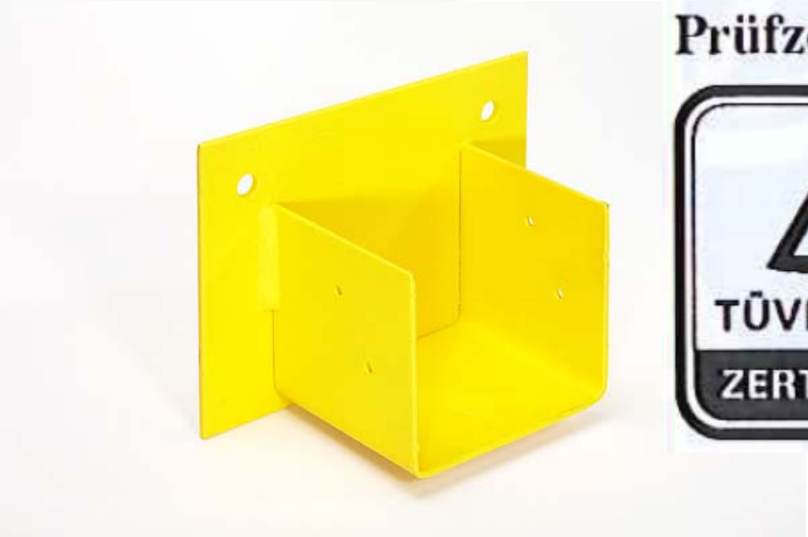

Prüfzeichen *Test Mark*

TÜVRheinland®
ZERTIFIZIERT

Bauart geprüft
Sicherheit
Regelmäßige Produktions-überwachung

www.tuv.com
ID 2000000000

JORDAHL®
anchored in quality

Produkte in Aufzugschachtdecken

Schachtkopf mit Anschlagpunkten zur

1. *Personensicherung*
2. *Befestigung von Lasten während der Aufzugsmontage*

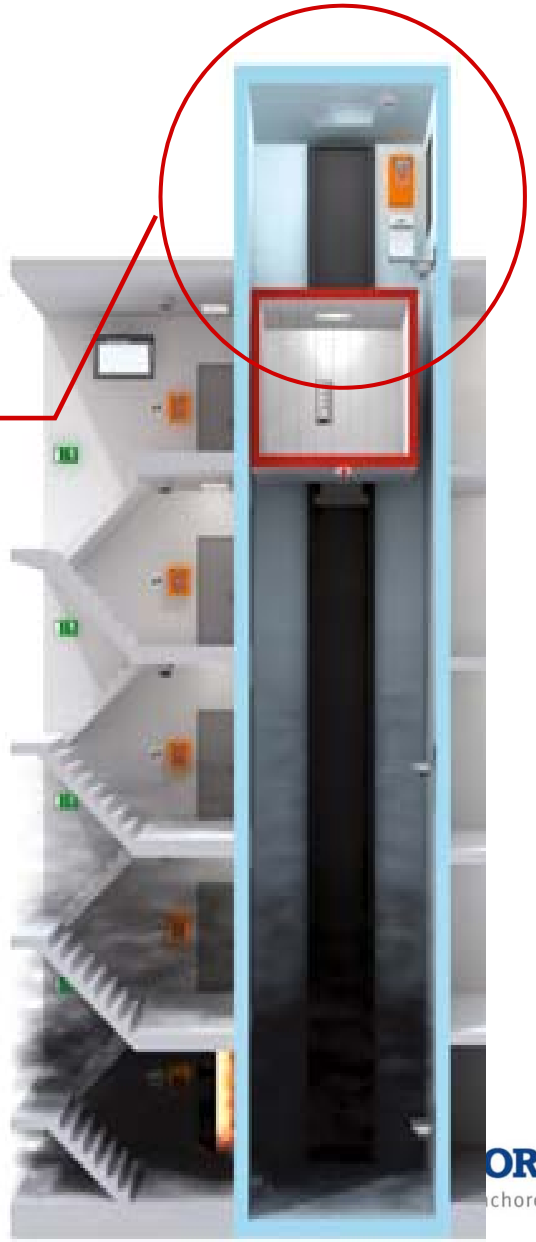

ORDAHL®
chored in quality

Lastschlaufen

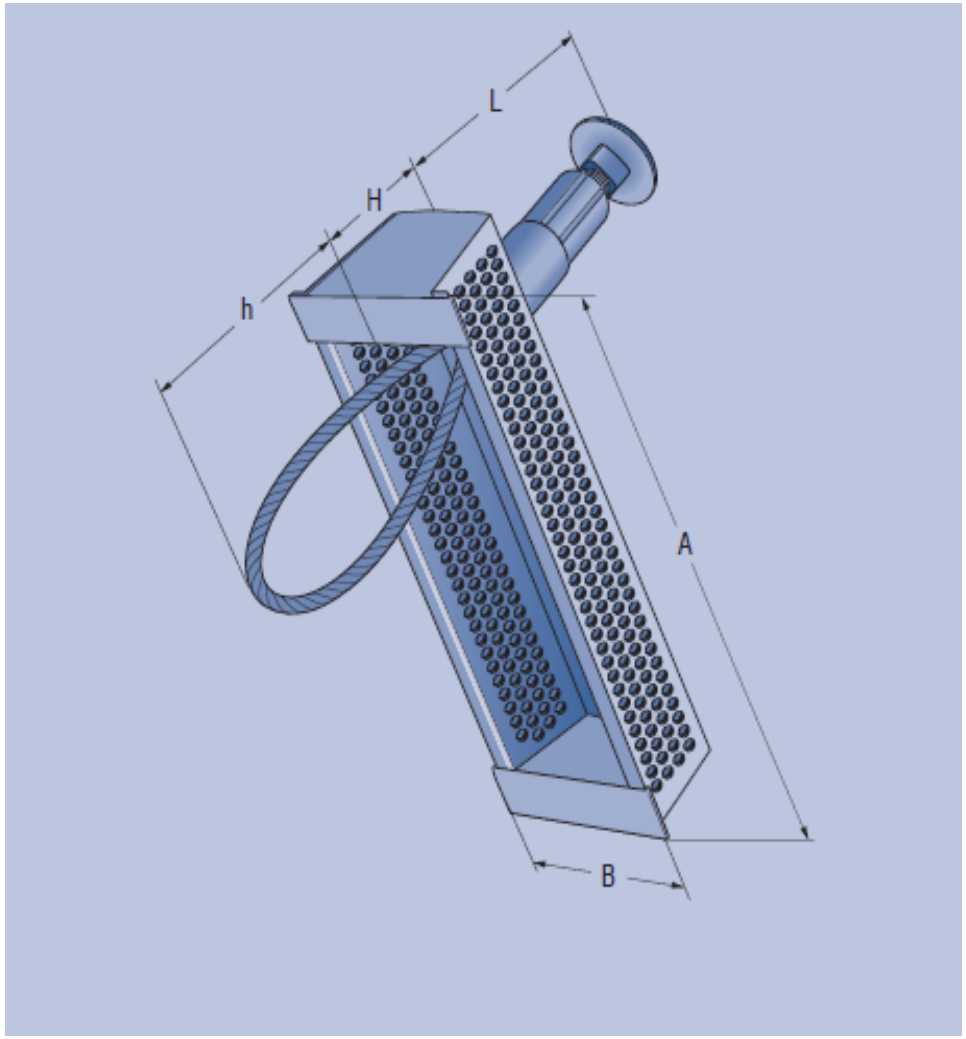

CE 2006/42/EG

Sicherheit geprüft
Produktion überwacht
TÜV SÜD

JORDAHL®
anchored in quality

Krafteinwirkungen auf die Führungsschiene

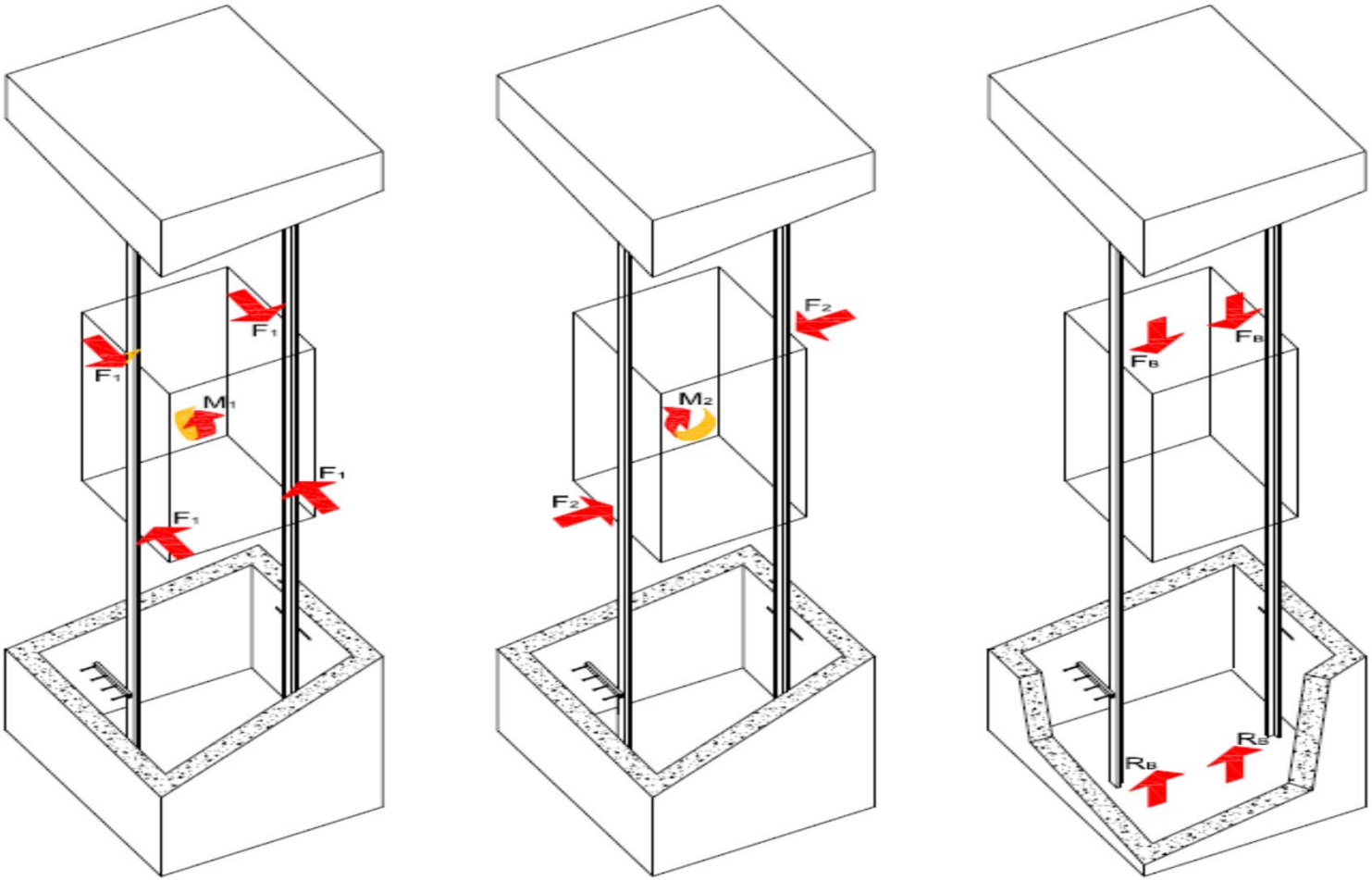

JORDAHL®
anchored in quality

Krafteinwirkungen auf die Führungsschiene

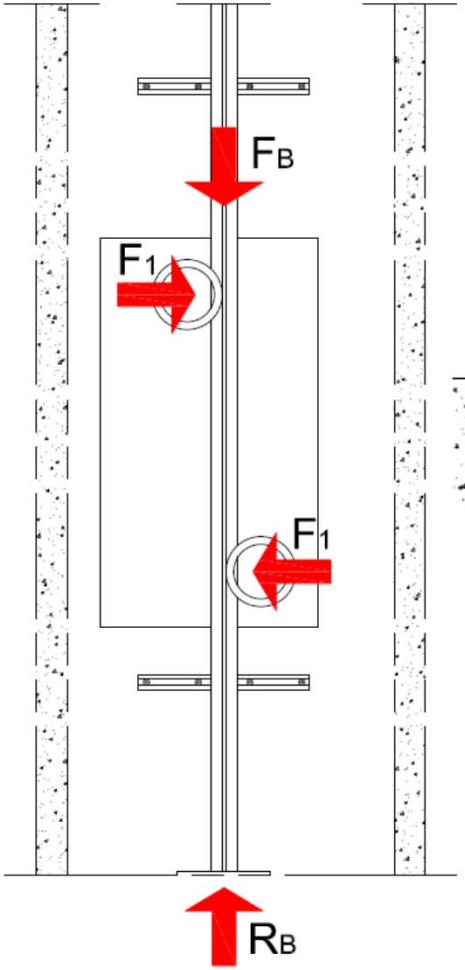

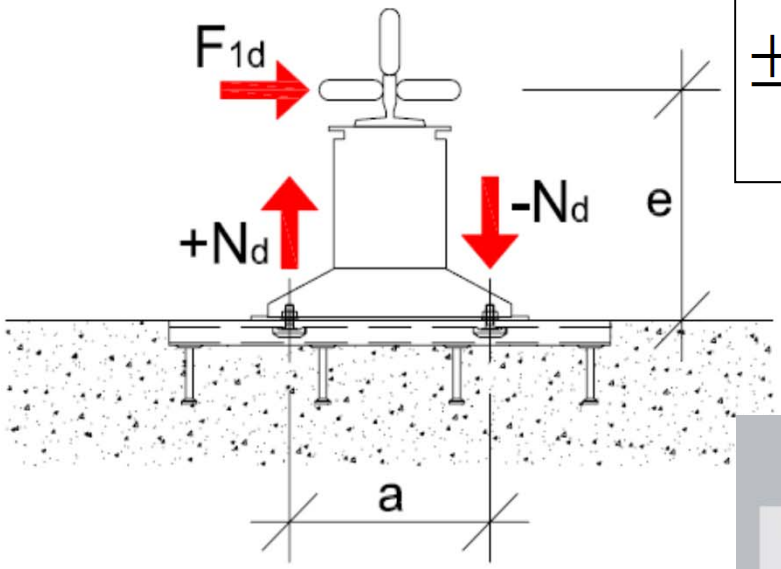

$$\pm N_d = \frac{F_{1d} * e}{a}$$

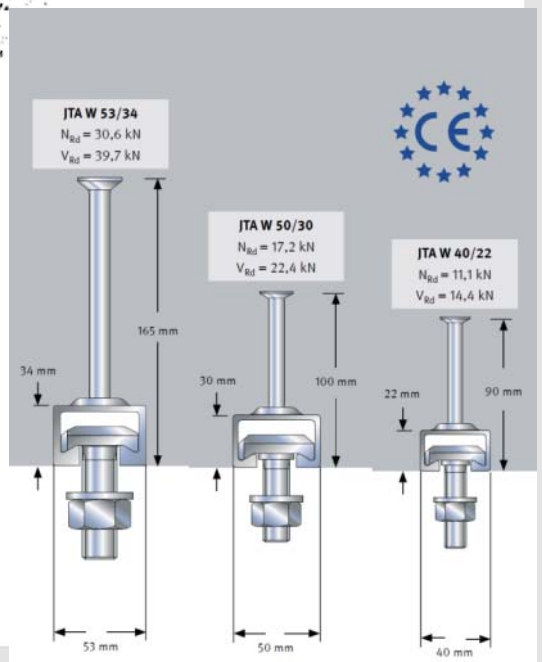

Bauartbedingte Widerstände

BEFESTIGUNGSTECHNIK | BEWEHRUNGSTECHNIK | VERBINDUNGSTECHNIK | FASSADENBEFESTIGUNG | MONTAGETECHNIK

Jordahl Kundenservice

Zeichnungs-Download auf der Internetseite:

BIM Dateien

CAD Zeichnungen

- Dokumentensuche
- Broschüren
- Zulassungen
- Preisliste
- Montageanleitungen
- Zertifikate
- Software
- **CAD-Bibliothek**
- Broschürenbestellung

CAD-Bibliothek

BIM Dateien für Ankerschienen

Download (1.60 MB)

Benutzerhandbuch - BIM-Dateien (Englisch)

JORDAHL® Ankerschienen

Download (637.91 kB)

BIM Dateien für Doppelschubdorne

Download (676.00 kB)

CAD für Ankerschienen JTA W, JTA K, JXA, JZA, JXM

DWG 2007 Format JORDAHL® Ankerschienen JTA W 40/22-CE, W 50/30-CE, W 53/34-CE, W 55/42-CE (W 54/43 in bauaufsichtl. Zulassung), W 72/48-CE (W 74/48 in bauaufsichtl. Zulassung) JTA K 28/15-CE, K 38/17-CE, K 40/25-CE, K 50/30-CE, K 53/34-CE, K 72/48-CE JXA W 29/20, W 38/23, W 53/34 JZA K 42/22

Download (18.11 MB)

CAD für Montageschienen

DWG 2007 Format JORDAHL® Montageschienen: JM K 21/12, K 28/12, K 28/15, K28/28, 36/20, 36/36, 38/17, K 40/40, K 40/22, K40/25, K 41/41, K 48/26, K 50/30, K 53/34, K72/48 JM W40/20, W 50/30, W53/34, W 55/42

Jordahl Kundenservice

Direktbelieferung der Kunden:

- Der Vertrieb der Produkte über das Stammhaus hat sich bewehrt und wird von den Kunden sehr geschätzt

- Die Belieferung der Baustellen erfolgt sukzessive just in time

JORDAHL®
anchored in quality

Jordahl Kundenservice

Erstellung von:

- prüffähigen Statiken
- Tabellen für die Einfache Bemessung der Systeme
- Kundenorientierten Lösungen Bemessungen und Zeichnungen

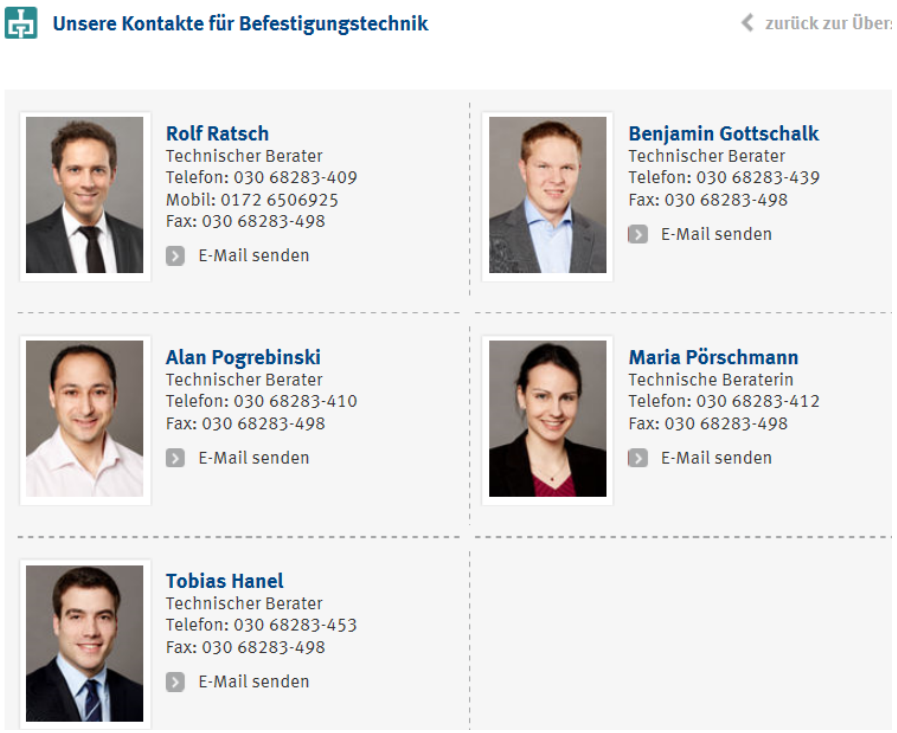

Wir bieten:

- Technische Kompetenz rund um die Anwendungsberatung im Aufzugsbau

JORDAHL®
anchored in quality

Vielen Dank für Ihre Aufmerksamkeit.

Haben Sie Fragen? Kontaktieren Sie uns doch gerne an unserem Stand 3129

JORDAHL®
anchored in quality

References

Shams Tower (Abu Dhabi)

Rolex Tower (Dubai)

Burj Khalifa (Dubai)

JORDAHL®
anchored in quality

References

Galileo Tower, Frankfurt (Germany)

JORDAHL®
anchored in quality

References

O2
World, Berlin
(Germany)

JORDAHL®
anchored in quality

References

JORDAHL®
anchored in quality

References

Tower Espacio Real, Madrid (Spain)

Tower Sacyr Vallehermoso, Madrid (Spain)

Airport Development project, Dubai

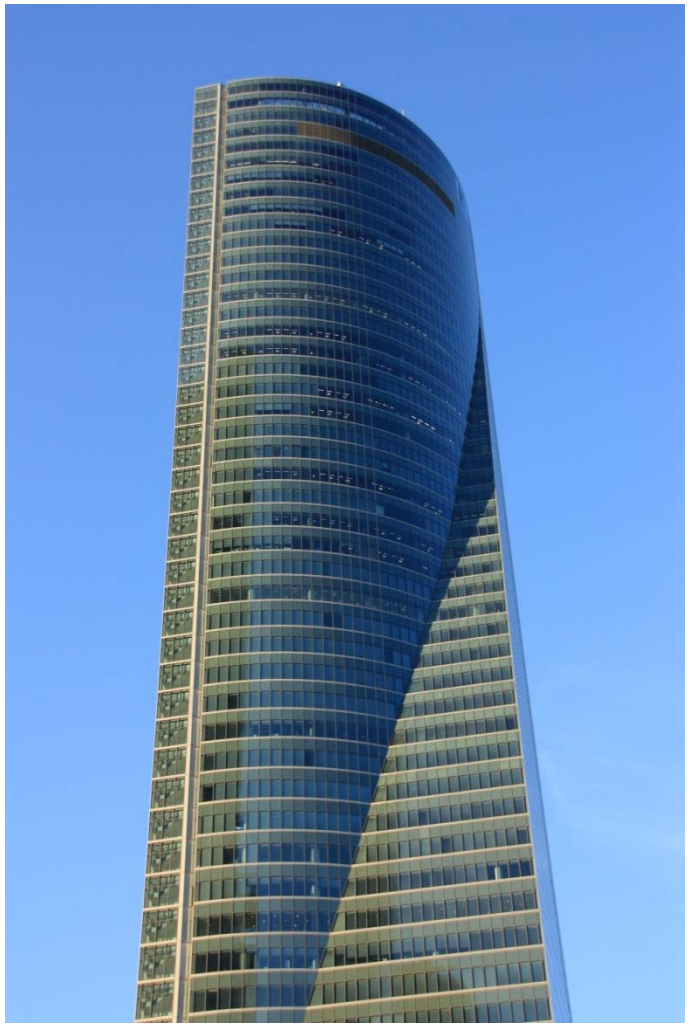

JORDAHL®
anchored in quality