VFA FORUM 2015 - INNOVATIVE UCMP-LÖSUNG

FLP - Fontanarosa Lift Parts

Über FLP - Fontanarosa Lift Parts

Inhaber:
Dipl.Ing.(BA) Patrizio Fontanarosa

Tätigkeitsfeld weltweit:

Handel von Komponenten und Ersatzteilen

Deutschland und Österreich:

Instandsetzung von Frequenzumrichter

Siehe www.flp-shop.com

FLP - Fontanarosa Lift Parts

Hintergrund Modernisierung

UCMP - Wird in der Modernisierung immer wichtiger, da nach und nach Aufzüge (insbesondere in Deutschland) auf den Stand der Technik gebracht werden sollen und müssen.

Mögliche Lösungsvarianten

Verschiedene Varianten bieten eine Lösung für UCMP sowohl für neue Aufzugsanlagen als auch für bestehende Aufzüge

Bekannte Varianten

- Kombination aus Geschwindigkeitsbegrenzer und Fangvorrichtung
- Kombination aus Geschwindigkeitsbegrenzer und zertifizierte Antriebsbremse
- zertifiziertes Positioniersystem im

UCM-PAKET

AMI100 + Cobianchi Fangvorrichtung

Neue innovative Lösung besteht aus einer Fangvorrichtung und dem AMI100.

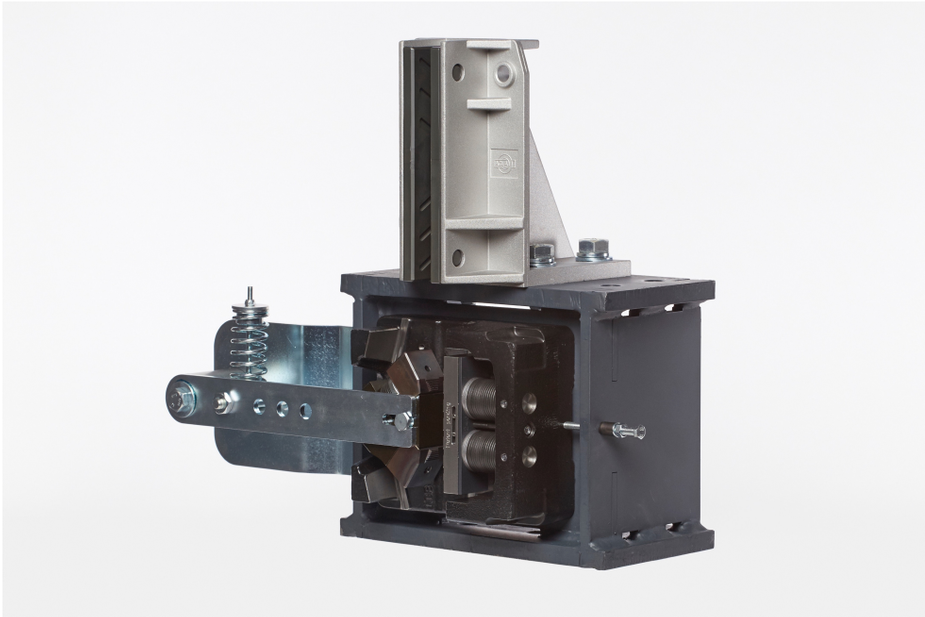

+

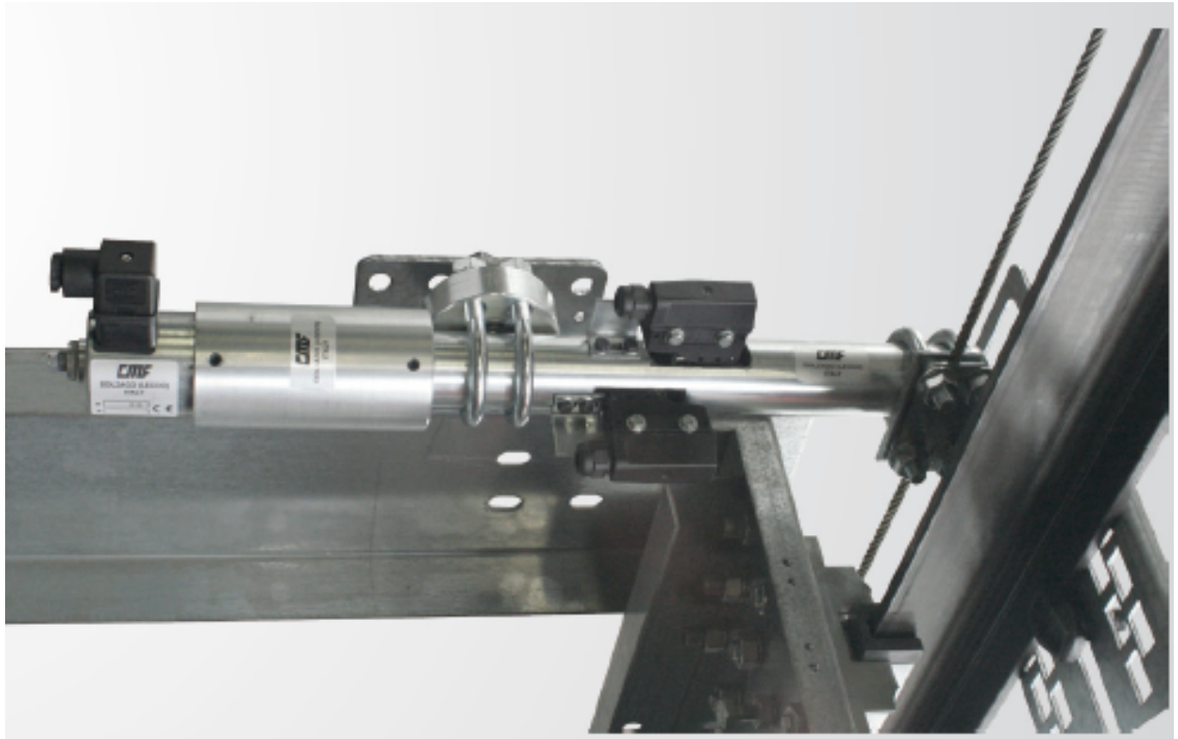

FLP - Fontanarosa Lift Parts

UCM-PAKETE

AMI100 + Cobianchi Fangvorrichtung

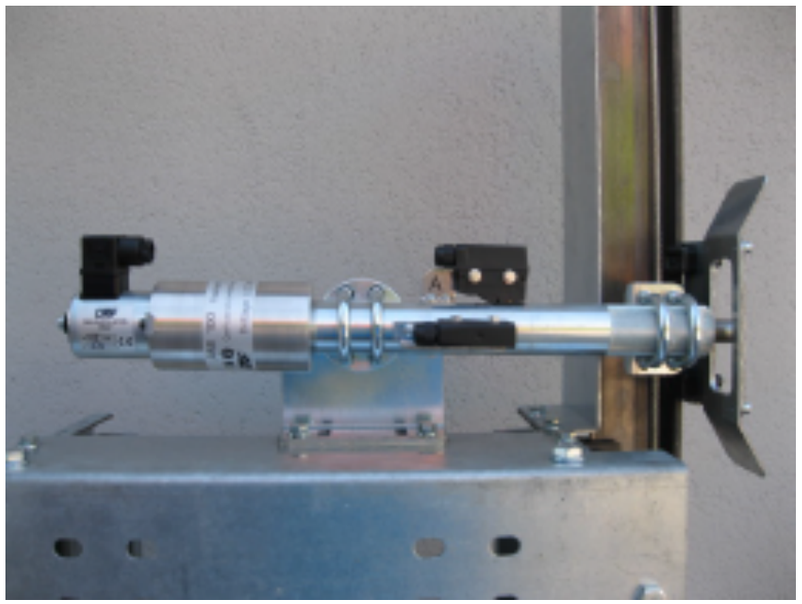

AMI100

+

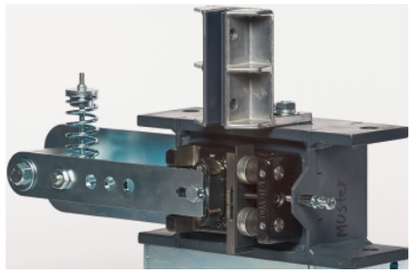

PC11GA

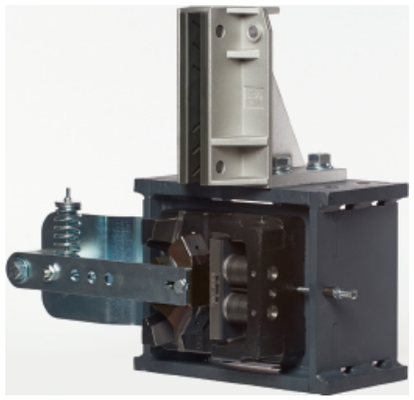

PC24GA

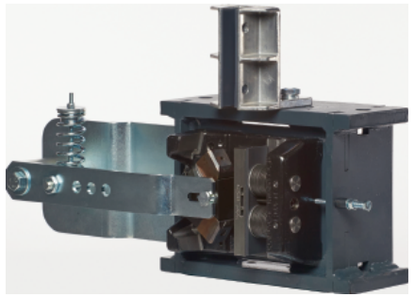

PC13GA

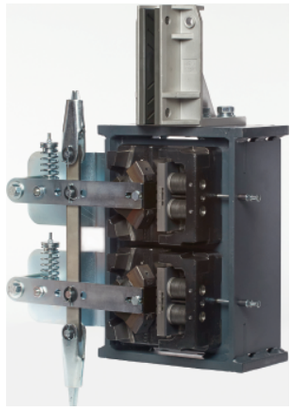

PC24GAT

FLP - Fontanarosa Lift Parts

UCM-EINHEIT

Technik und Details

FLP - Fontanarosa Lift Parts

AMI100

Technische Details

- Zertifiziert nach EN81-1/2:2010 +A3
- Patentiertes System
- Benötige keine Sicherheitselektronik
- Einfach zu montieren
- Zertifiziert nach EN81-21 für
    - reduzierte Grube
    - reduzierter Schachtkopf

Verfügbare Versionen:

- 12VDC / 24VDC / 48VDC /
- 60VDC / 120VDC / 230VAC

Funktion des AMI100

- Verhinderung der unkontrollierten Fahrkorbbewegung sowohl abwärts als auch aufwärts.
- Das System wird am Fahrkorbrahmen selbst befestigt
- Es ist direkt mit dem Begrenzerseil verbunden
- Direktes Einziehen der Fangvorrichtung bei unkontrollierter Bewegung

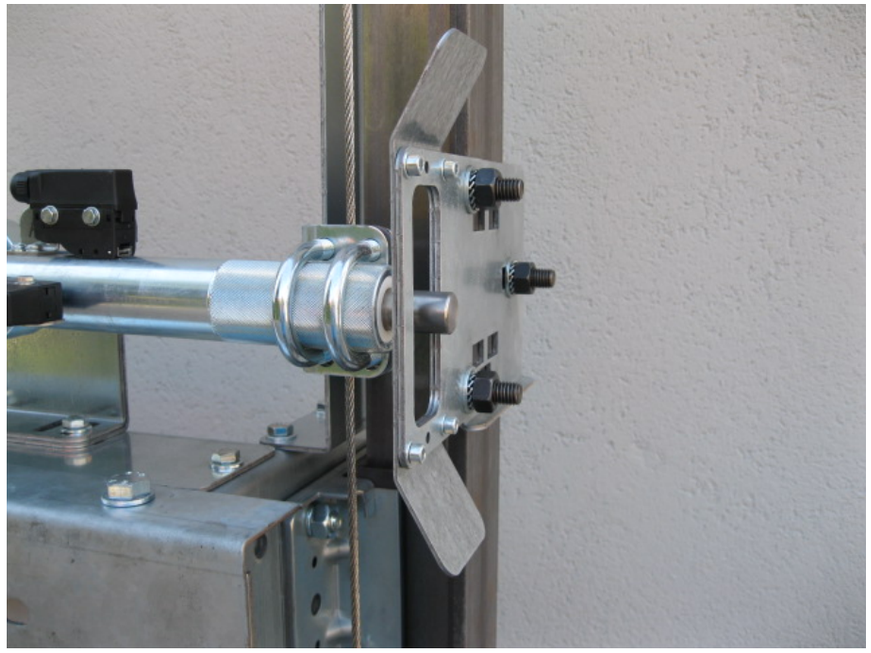

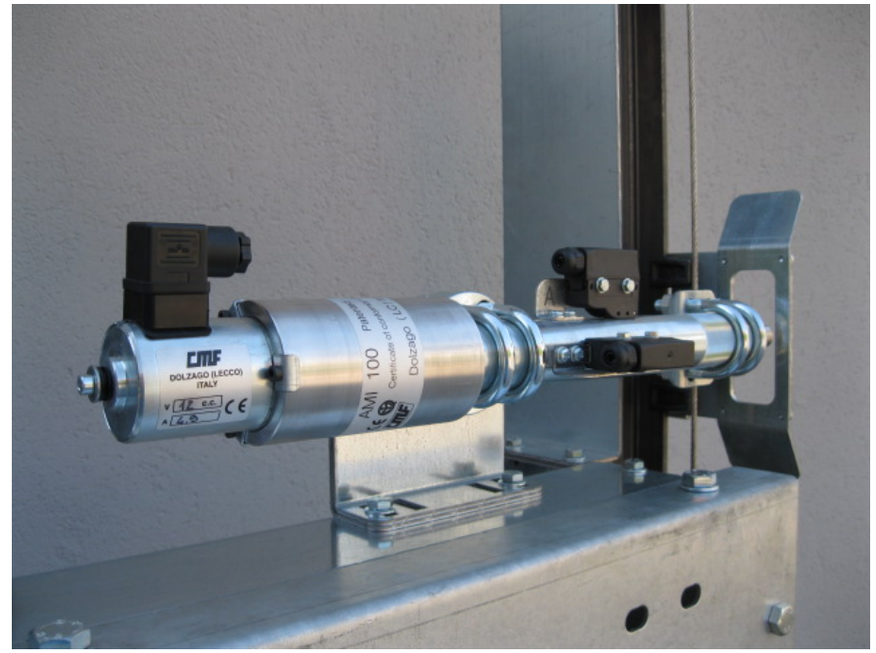

- Blech mit Langloch in jeder Etage
- Direkte Einbindung in den Sicherheitskreis
- Aktivierung bei Fahrtsignal
- Aktivierungsbolzen bei Stillstand in der Etage
- Begrenzung des Fahrwegs durch das Blech

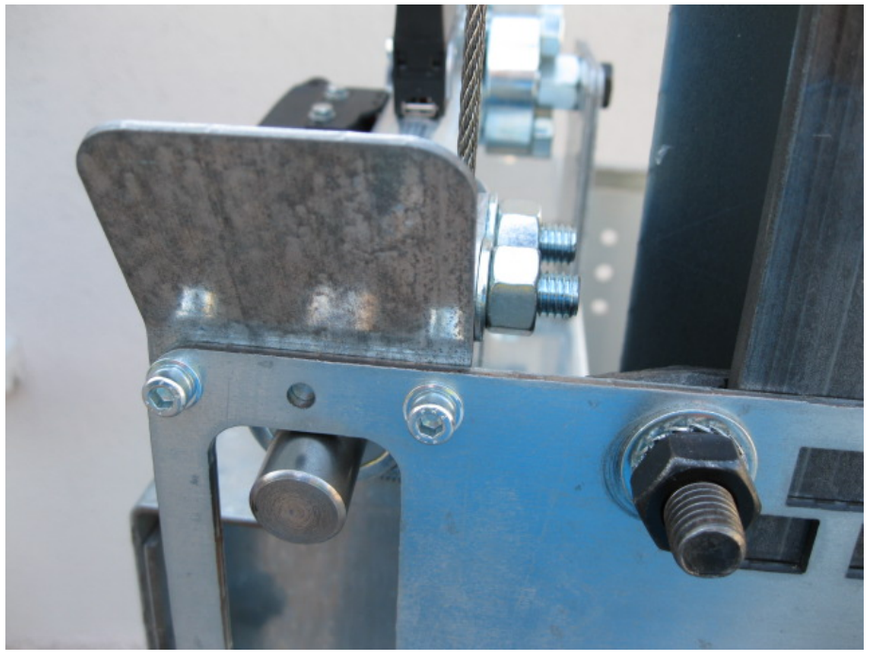

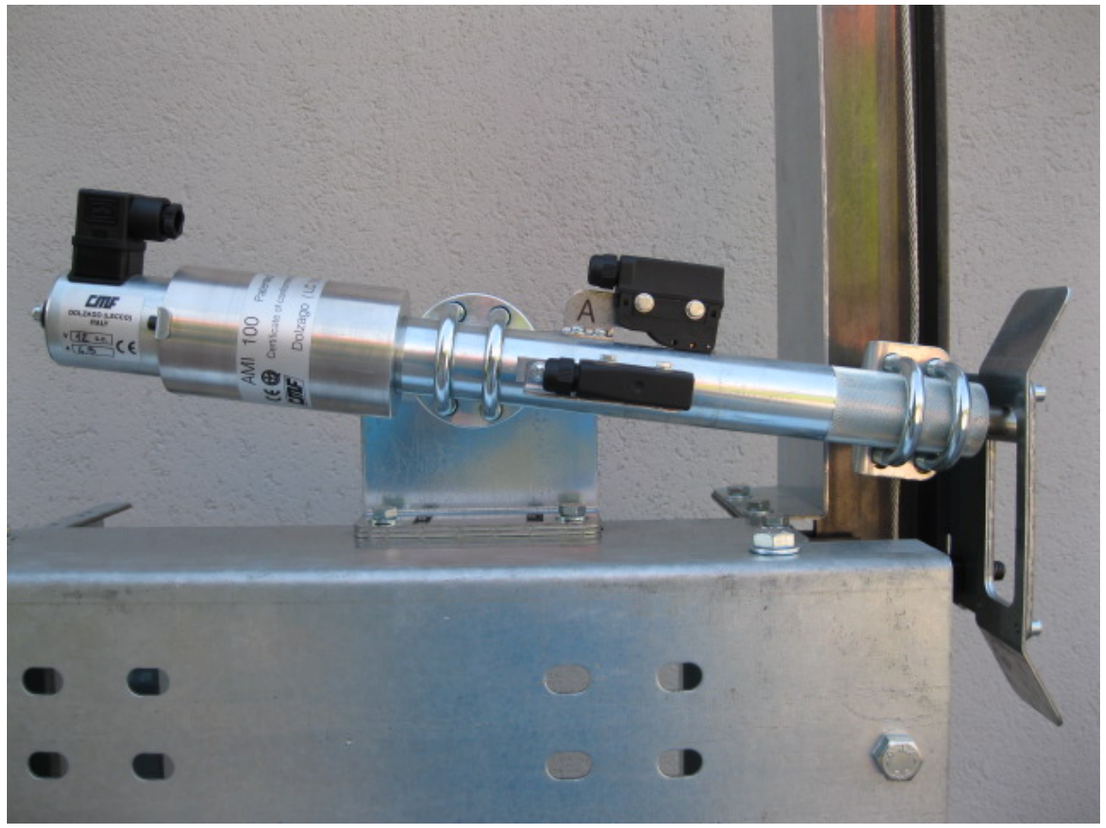

Zubehör des AMI100

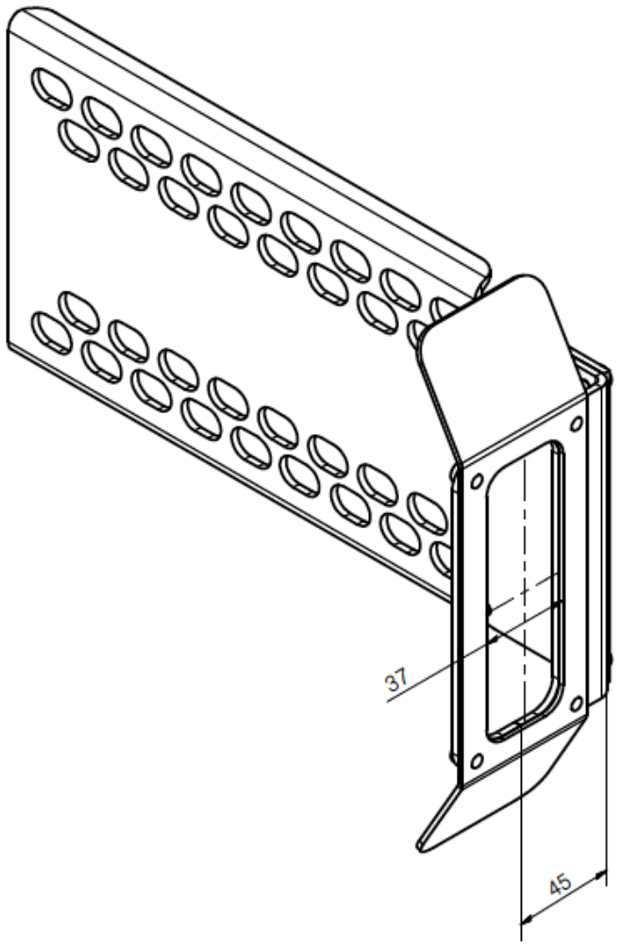

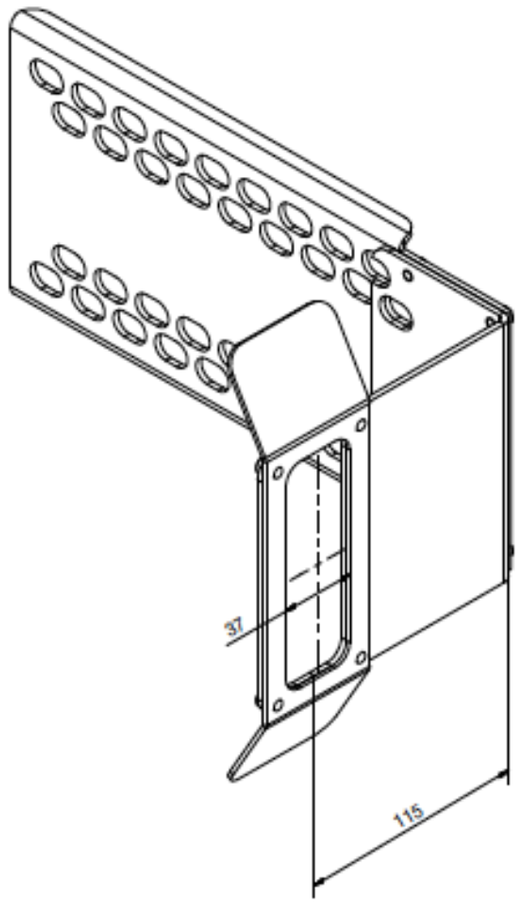

FLP - Fontanarosa Lift Parts

Zubehör des AMI100

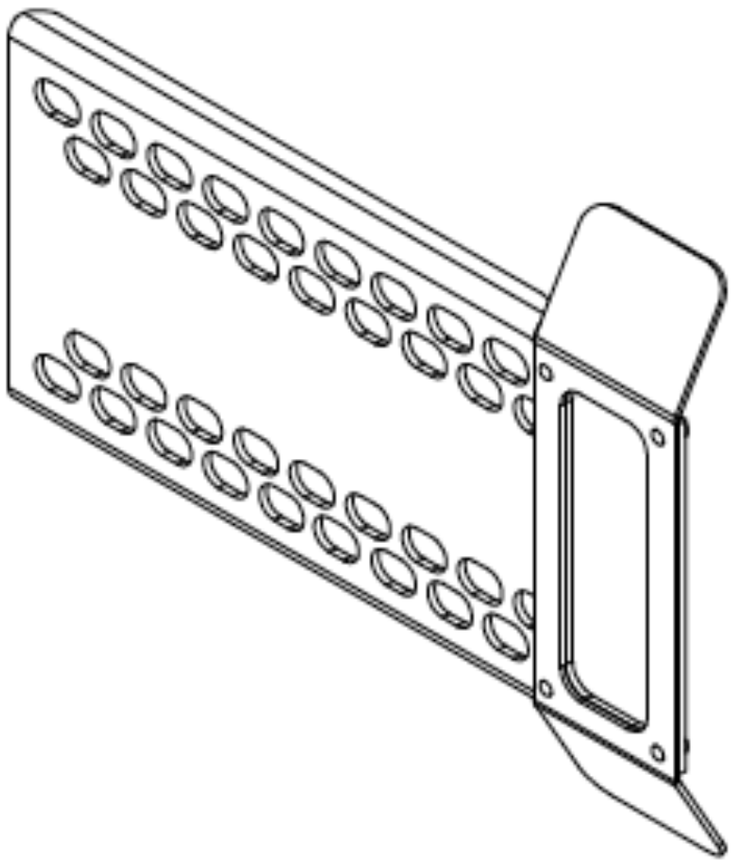

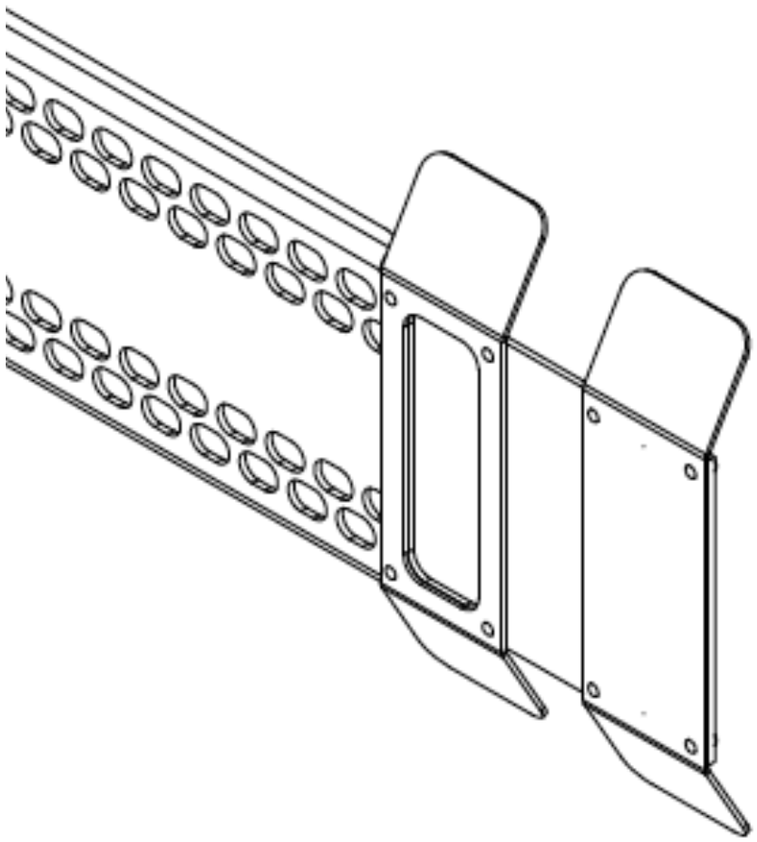

FLP - Fontanarosa Lift Parts

Zubehör des AMI100

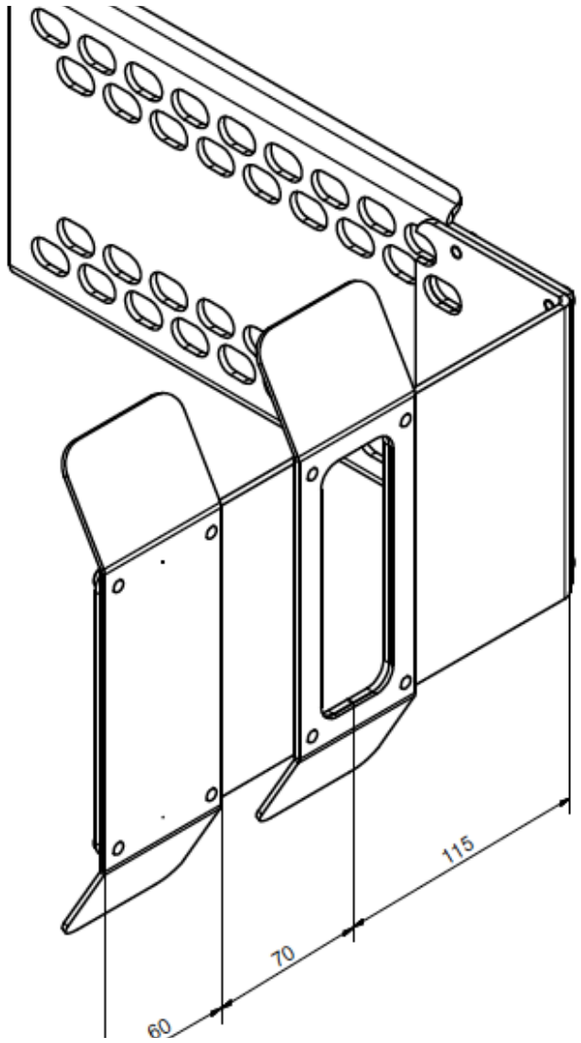

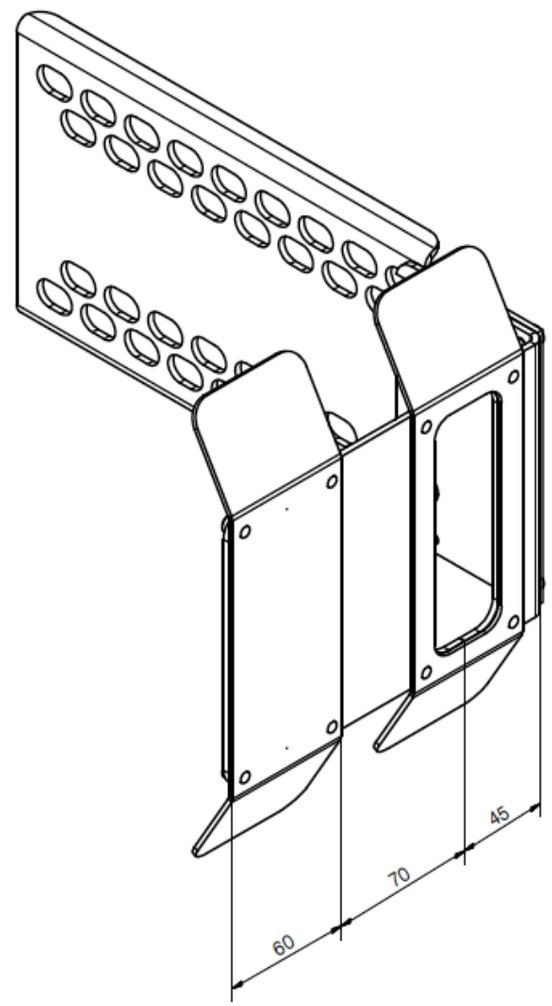

FLP - Fontanarosa Lift Parts

EN81-21 mit AMI100

- Zusätzlich kann das System als Schutzraumsicherung eingesetzt werden
- Der Fahrweg wird begrenzt und reduzierter Schachtkopf sowie reduzierte Grube werden realisiert.
- Zertifizierung nach EN81-21

Fangvorrichtung

Technik und Details

FLP - Fontanarosa Lift Parts

Fangvorrichtung

- Bidirektional
- Innovative Gleitbackentechnik für leichtes Ziehen aus dem Fang
- Eingebaut im Außengehäuse
- Gleitführung am Gehäuse vormontiert
- Sowohl für Anbau unten als auch oben am Fangrahmen geeignet
- Als Set inkl. Fangwelle verfügbar (innen oder außenliegend)

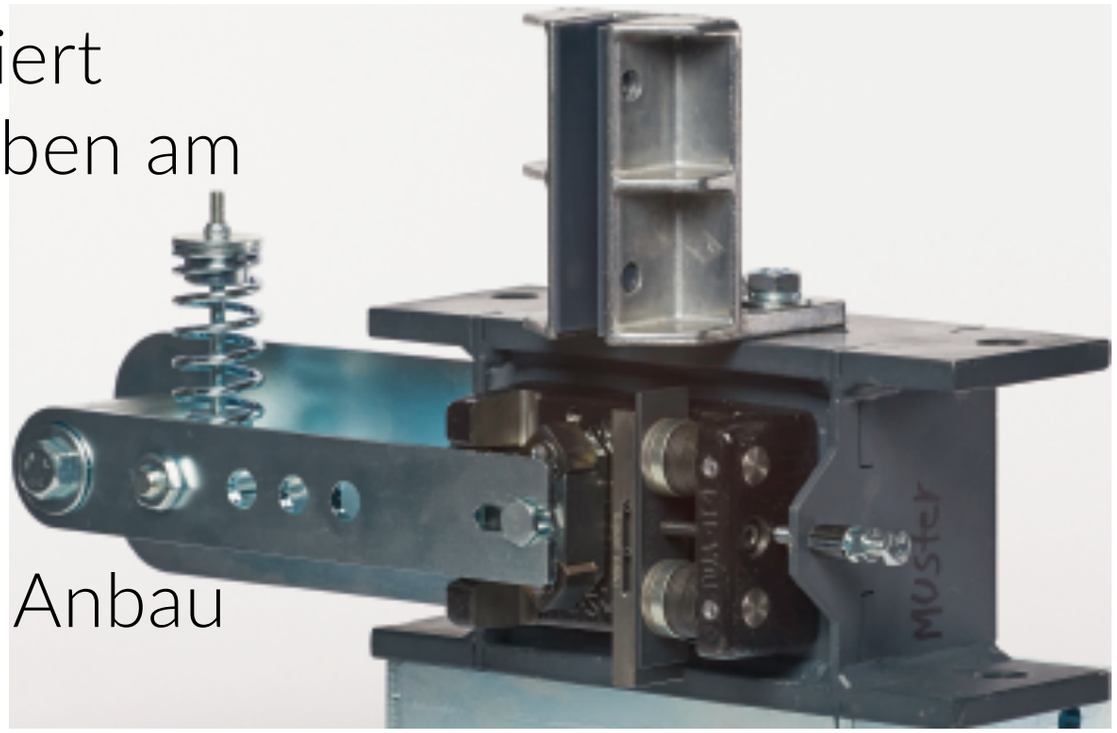

Insbesondere für den nachträglichen Anbau an bestehende Systeme geeignet!

Leistungsbereiche

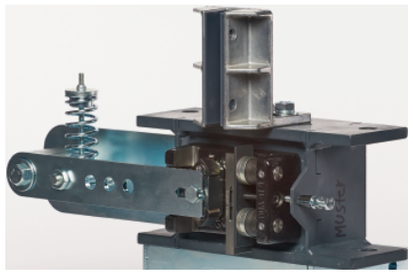

PC11GA

P+Q <= 1500 kg

PC24GA

P+Q <= 2600 kg

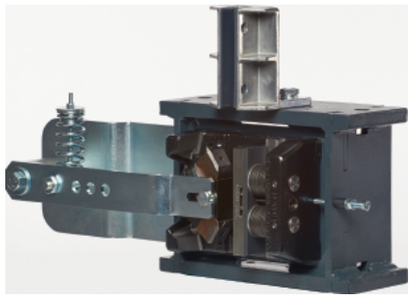

PC13GA

P+Q <= 5498 kg

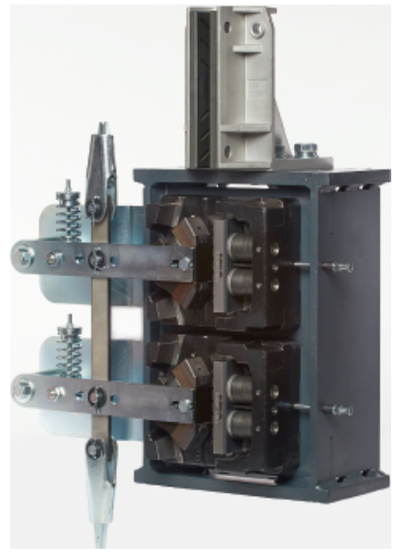

PC24GAT

P+Q <= 10.996 kg

Vertrieb

FLP - Fontanarosa Lift Parts

Vertriebskanäle:

1. W + W Aufzugkomponenten - ***www.wwlift.de***

AMI100 - Exklusiver Distributor für den deutschen Markt

2. FLP - ***www.flp-shop.com***

Set aus AMI100 und Fangvorrichtung oder Fangvorrichtung einzeln

Vielen Dank!

FLP - Fontanarosa Lift Parts